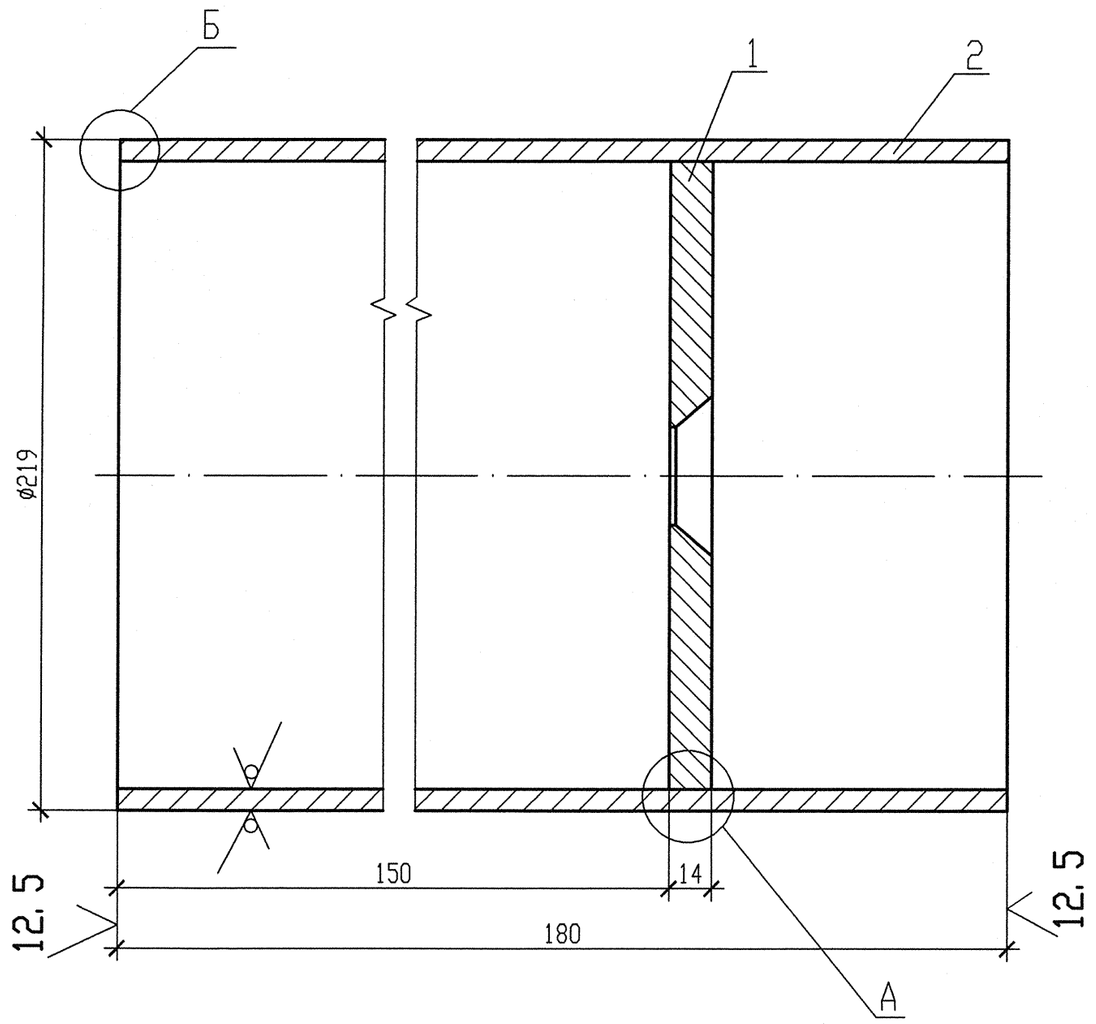

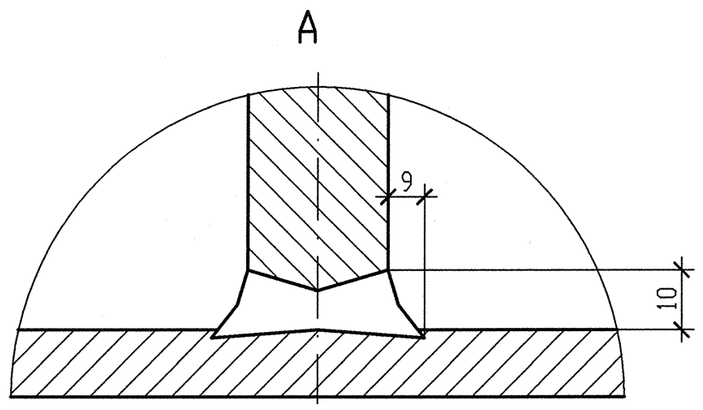

ДЕТАЛЬ ПОЗ. 1

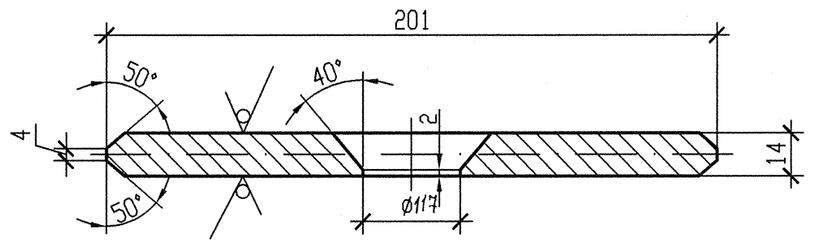

Б

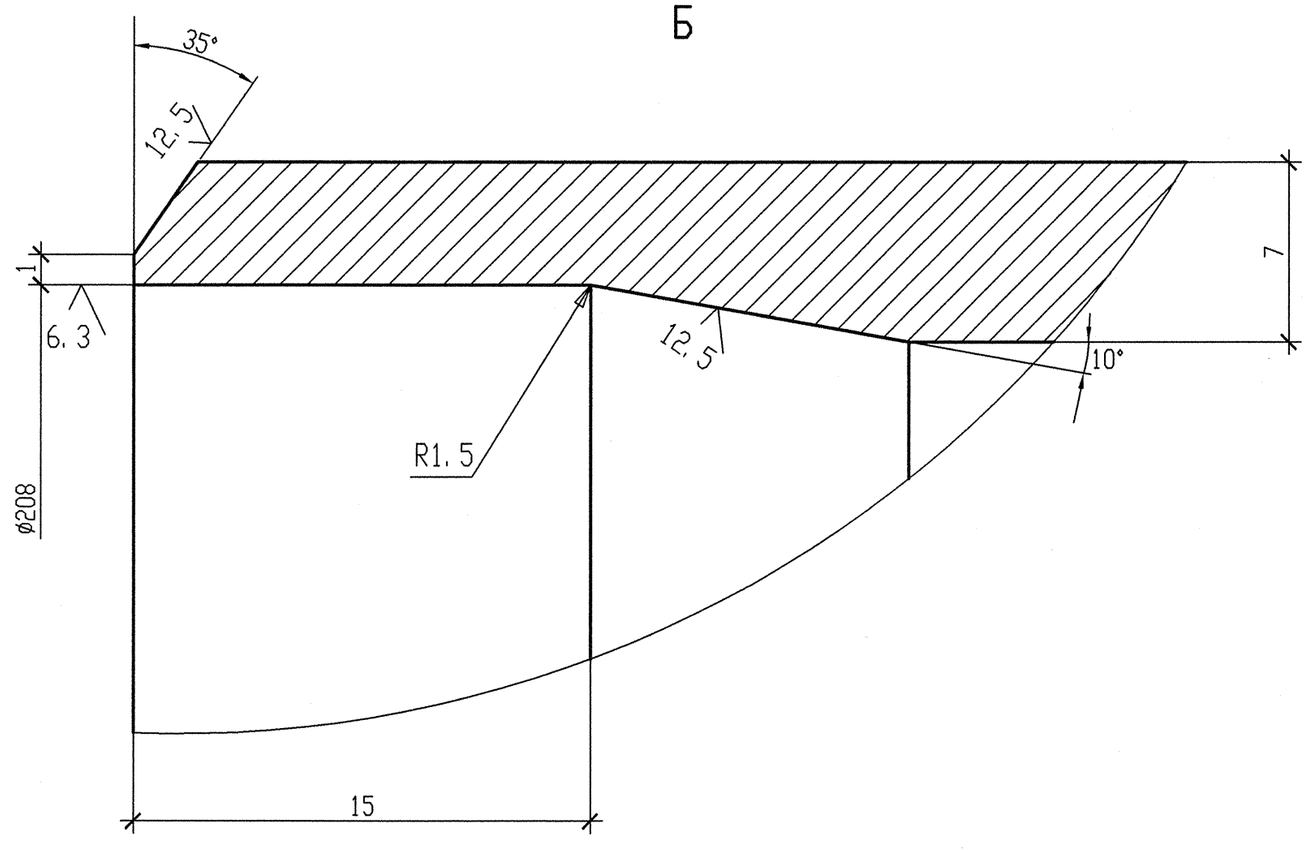

СПЕЦИФИКАЦИЯ ДЕТАЛЕЙ

Поз.	Обозначение	Наименование	Кол.	Материал	Масса, кг		Приме-чание
					Ед.	Общ.	
1	По наст. чертежу	Лист Б-ПН-14 250х250	1	Вст3сп5 ГОСТ14637-89	6,869	6,869	
2	ОСТ 34-42-658-84	Труба 219х7 l=180	1	20 ТУ-14-3-190-2004	6,588	6,588	
	ГОСТ 2246-70	Проволока		Св-08Г2С		-	
	ГОСТ 9467-75	Электроды		УОНИИ 13/45		-	
				ИТОГО		13,457	

1 Данный чертеж разработан по типу 17 ОСТ 34-42-666-84.
2 Рабочие параметры Рр=0,59 МПа, tр=33°С, среда - техническая вода.
3 Параметры гидроиспытания Рги=0,752 МПа, tги>5°С.
4 Методы и объемы контроля смотри чертеж R3.VB60.3001.012.01.00.001 (R3.01344.1.0.12).
5 Изготовить один комплект.
6 Дроссельное устройство относится к чертежу R3.VB60.3011.012.01.00.005 (R3.01344.1.0.12 л. 9).

АРХИВНЫЙ ЭКЗЕМПЛЯР

Изм.	Кол. уч.	Лист	N док.	Подп.	Дата
Инженер 2к		Леденева			17.10
Пров. вед. инж.		Пантюшина			19.10
И. о. нач. гр.		Филатов			19.10
Н. контр.		Краснояров			19.10

Инв. N подл. R3.01344.1.0.12
Лист 15

R3.VB60.3006.012.01.00.001

Ростовская АЭС Блок 3

Главный корпус Машинное отделение (ДО, ЭТТ Ц) Трубопроводы охлаждающей воды холодильных машин

Стадия	Лист	Листов
Р	1	1

Дроссельное устройство 3VB62E02

ОАО "НИАЭП" 2012

Формат А2

ДОПОЛНИТЕЛЬНЫЕ ПОДПИСИ

Инв. N подл.	Подп. и дата	Взам. инв. N
R3.01344.1.0.12	19.10.12	